ΡΥΘΜΙΣΗ ΠΡΟΓΡΑΜΜΑΤΙΣΤΗ ΜΠΑΤΑΡΙΑΣ

Ρύθμιση τρέχουσας ώρας και ημέρας

1. Πιέστε το πλήκτρο 13 (MODE).Η παύλα βρίσκεται πάνω από την ένδειξη 4 (CLK). Αναβοσβήνει η παύλα που αναφέρεται στις ημέρες. Με το πλήκτρο 11 (SET) επιλέξτε την ημέρα και με το πλήκτρο 14 (ENTER) καταχωρείστε την.
2. Αναβοσβήνει η ένδειξη της ώρας. Με το πλήκτρο 11 (SET) επιλέξτε την τρέχουσα ώρα και με το πλήκτρο 14 (ENTER) καταχωρείστε την. Όμοια και για τα λεπτά.

Ρύθμιση της συχνότητας ποτίσματος

3. Πιέστε το πλήκτρο 13 (MODE). Η παύλα μεταφέρεται πάνω από την ένδειξη 6 (PROG). Αναβοσβήνει η ένδειξη 9 (PROG NO).Με το πλήκτρο 11 (SET) επιλέξτε κάθε πόσες ημέρες θέλετε να ποτίζετε (κάθε 1-2-...7 ημέρες), ή πηγαίνετε στο **U** και με τη βοήθεια του πλήκτρου 10 (ON/OFF) επιλέξτε καθορισμένες ημέρες (Δευτέρα Τρίτη κ.λ.π.). Με το πλήκτρο 14 (ENTER), καταχωρείστε τις επιλογές σας. Προγραμματίστε όμοια για μέχρι εξ (6) προγράμματα, ή παρακάμψετε τα υπόλοιπα προγράμματα, πιέζοντας το πλήκτρο 14 (ENTER).

Διάρκεια ποτίσματος

4. Εμφανίζεται η ένδειξη 3 (Λειτουργίας) και πιέζοντας το πλήκτρο 14 (ENTER) αναβοσβήνει η ώρα. Με το πλήκτρο 11 (SET) επιλέξτε την ώρα που επιθυμείτε να αρχίσει το πότισμα και με το πλήκτρο 14 (ENTER) καταχωρείστε την. Όμοια και για τα λεπτά..
5. Εμφανίζεται η ένδειξη 3 (Παύσης) και αναβοσβήνει η ώρα. Με το πλήκτρο 11 (SET) επιλέξτε την ώρα που επιθυμείτε να σταματήσει το πότισμα και με το πλήκτρο 14 (ENTER) καταχωρείστε την. Όμοια και για τα λεπτά. Προγραμματίστε όμοια για μέχρι εξ (6) προγράμματα ή παρακάμψετε τα υπόλοιπα προγράμματα πιέζοντας το πλήκτρο 14 (ENTER).
6. Πιέστε το πλήκτρο 13 (MODE)ώστε να μετακινηθεί ή παύλα στην ένδειξη 5 (AUTO) και να ενεργοποιηθεί ο προγραμματιστής.

Χειροκίνητη λειτουργία

Πιέστε το μαύρο λαστιχένιο πλήκτρο στην πρόσοψη για να ξεκινήσει το πότισμα και ξαναπιέστε για να σταματήσει.

ή 1. Με το πλήκτρο 13 (MODE) πηγαίνετε στην χειροκίνητη λειτουργία 7 (το χεράκι αναβοσβήνει). Πιέζοντας το μαύρο λαστιχένιο πλήκτρο στη πρόσοψη επιλέξτε τη διάρκεια ποτίσματος (από 8h έως 5min).

2. Αφού σταματήσει το πότισμα, πιέστε το πλήκτρο 13 (MODE) ώστε να μετακινηθεί ή παύλα στην ένδειξη 5 (AUTO) και να ενεργοποιηθεί ο προγραμματιστής.

Έλεγχος προγραμματισμού.

Πιέστε το πλήκτρο 13 (MODE) μέχρι να πάει η παύλα πάνω από το 6 (PROG) και μετά ελέγξτε πιέζοντας το πλήκτρο 14 (ENTER). Μετά τον έλεγχο πιέστε πλήκτρο 13 (MODE) για να πάει η παύλα πάνω από την ένδειξη 5 (AUTO).

Προσοχή

- Εάν ο προγραμματιστής αφεθεί σε κατάσταση PROG για 2΄ επιστρέφει αυτόματα σε κατάσταση λειτουργίας (5)
- Κατά την αλλαγή των μπαταριών για 2΄ λεπτά δεν χάνονται τα στοιχεία του προγράμματος.
- Στην σωστή τοποθέτηση των μπαταριών (πολικότητα ορθή).
- Μη χρησιμοποιείτε εργαλεία ή τεφλόν. Αρκεί το βίδωμα με το χέρι και τα λάστιχα προσφέρουν επαρκή στεγανότητα.
- Σε περίπτωση εγγύησης ο προγραμματιστής θα πρέπει να προσκομίζεται με την απόδειξη αγοράς άθικτος.
- Αφαιρέστε τις μπαταρίες όταν δεν χρησιμοποιείται ο προγραμματιστής.
- Προστατέψτε τον από την παγωνιά.
- Βλάβες που προέρχονται από τις μπαταρίες δεν περιλαμβάνονται στην εγγύηση.

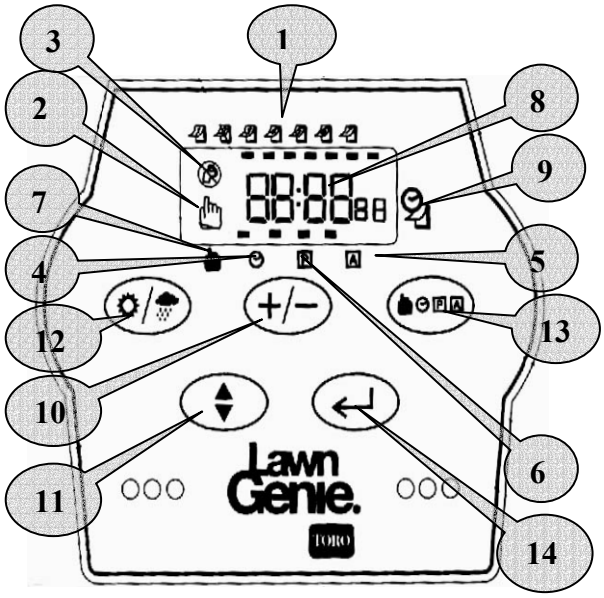

Πλήκτρα

1. Ημέρες της εβδομάδας.
2. - Ένδειξη χειροκίνητης λειτουργίας.
3. On - Ώρα έναρξης - ένδειξη λειτουργίας.
   Off - Ώρα λήξης - ένδειξη παύσης.
4. CLK - Τρέχουσα ώρα.
5. AUTO - Αυτόματη λειτουργία.
6. PROG - Κατάσταση προγραμματισμού.
7. MANUAL - Χειροκίνητη λειτουργία.
8. FREQ - Συχνότητα ποτίσματος.
9. PROG NO - Πρόγραμμα ποτίσματος.
10. ON/OFF - Διακόπτης +/-.
11. SET - Διακόπτης προγραμματισμού.
12. SUMMER/WINTER - Χειμερινή θερινή ώρα.
13. MODE - Διακόπτης θέσεων προγραμματισμού.
14. ENTER - Διακόπτης αποδοχής.

ΓΕΩΜΗΧΑΝΙΚΗ

Γ Ε Ω Μ Η Χ Α Ν Ι Κ Η Α Θ Η Ν Ω Ν Ε Π Ε

Ε Γ Γ Υ Η Σ Η

Η εταιρία Γεωμηχανική Αθηνών ΕΠΕ. εγγυάται στον κάτοχο κάθε καινούριου προϊόντος TORO για την καλή κατάσταση του προϊόντος για διάστημα δύο ετών από την ημέρα της αρχικής του αγοράς από τον κάτοχο.
Κατά την διάρκεια της εγγύησης η Γεωμηχανική Αθηνών Ε.Π.Ε. θα επισκευάσει ή αντικαταστήσει, κατά την κρίση της, κάθε μέρος που παρουσίασε ελάττωμα.
Η ευθύνη της Γεωμηχανικής Αθηνών Ε.Π.Ε. περιορίζεται αποκλειστικά σε αντικατάσταση ή επισκευή των ελαττωματικών προϊόντων. Δεν δίδεται κανενός άλλου είδους εγγύηση.

Η Γεωμηχανική Αθηνών Ε.Π.Ε. δεν είναι υπεύθυνη:

- ☒ Για την εγγύηση σε προϊόντα που αγοράστηκαν ή χρησιμοποιήθηκαν μαζί με τα προϊόντα της TORO
- ☒ Εφόσον τα προϊόντα χρησιμοποιήθηκαν για σκοπούς διαφορετικούς από αυτούς που κατασκευάστηκαν ή δεν ανταποκρίνονται στις προδιαγραφές εγκατάστασης και τις οδηγίες της TORO ή τροποποιήθηκαν.
- ☒ Για έμμεσες, άμεσες, τυχαίες ή επαναλαμβανόμενες ζημιές που προκαλούνται από την χρήση των προϊόντων, σε TORO

  (↳ Για παράδειγμα:
  Απώλεια φυτών ή χλοοτάπητα, κόστος εργασίας αποκατάστασης ζημιών που προέρχονται από την μη σωστή λειτουργία των προϊόντων ή και οτιδήποτε άλλο ήθελε συμβεί.).

Σημείωση: Η αγορά των προϊόντων της TORO σημαίνει ανεπιφύλακτα αποδοχή των όρων της εγγύησης.

Τα έξοδα μεταφοράς βαρύνουν τον ιδιοκτήτη των προϊόντων.

ΤΗΡΕΙΤΕ ΠΑΝΤΑ ΤΟΥΣ ΚΑΝΟΝΙΣΜΟΥΣ ΑΣΦΑΛΕΙΑΣ

ΕΓΓΥΗΣΗ

++

ΣΤΟΙΧΕΙΑ ΑΓΟΡΑΣΤΗ

Ημερομηνία Εγκατάστασης / Αγοράς

Τύπος Προϊόντος

Serial No.

ΣΦΡΑΓΙΔΑ ΠΩΛΗΤΗ

~~Δημητρίου 208~~ - 173 41 Αγ. Δημήτριος - Τηλ. 01 93 50 054 Fax. 01 93 50 973